MONTAGGIO – ASSEMBLY – ASSEMBLAGE – MONTAGE – MONTAJE – МОНТАЖ – MONTÁŽ – MONTIRANJE – KOKOONPANO – ΣΥΝΑΡΜΟΛΟΓΗΣΗ – MONTERING – MONTAŻ MONTAGEM MONTAJ – MONTÁŽ – MONTIRANJE – MONTAJ – TALİMATLARI ÖSSZEÁLLÍTÁS – СБОРКА – MONTAŽA – MONTAGE

* = PRESENTE SOLO IN ALCUNI MODELLI – ONLY IN SOME MODELS – PRÉSENT SEULEMENT SUR CERTAINS MODÈLES – NUR BEI EINIGEN MODELLEN VORHANDEN – PRESENTE TAN SÓLO EN ALGUNOS MODELOS – PRESENTE SOMENTE EM ALGUNS MODELOS

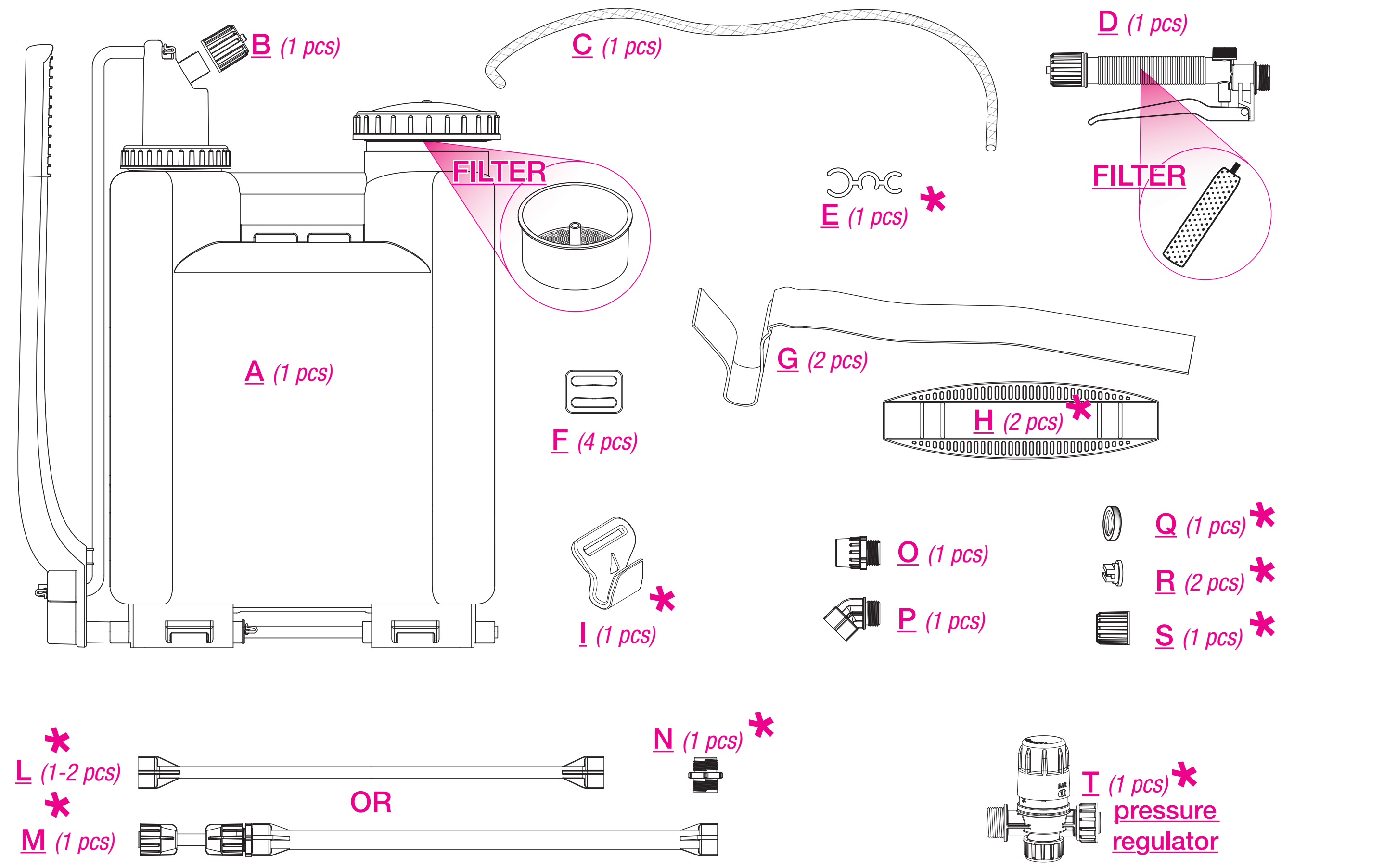

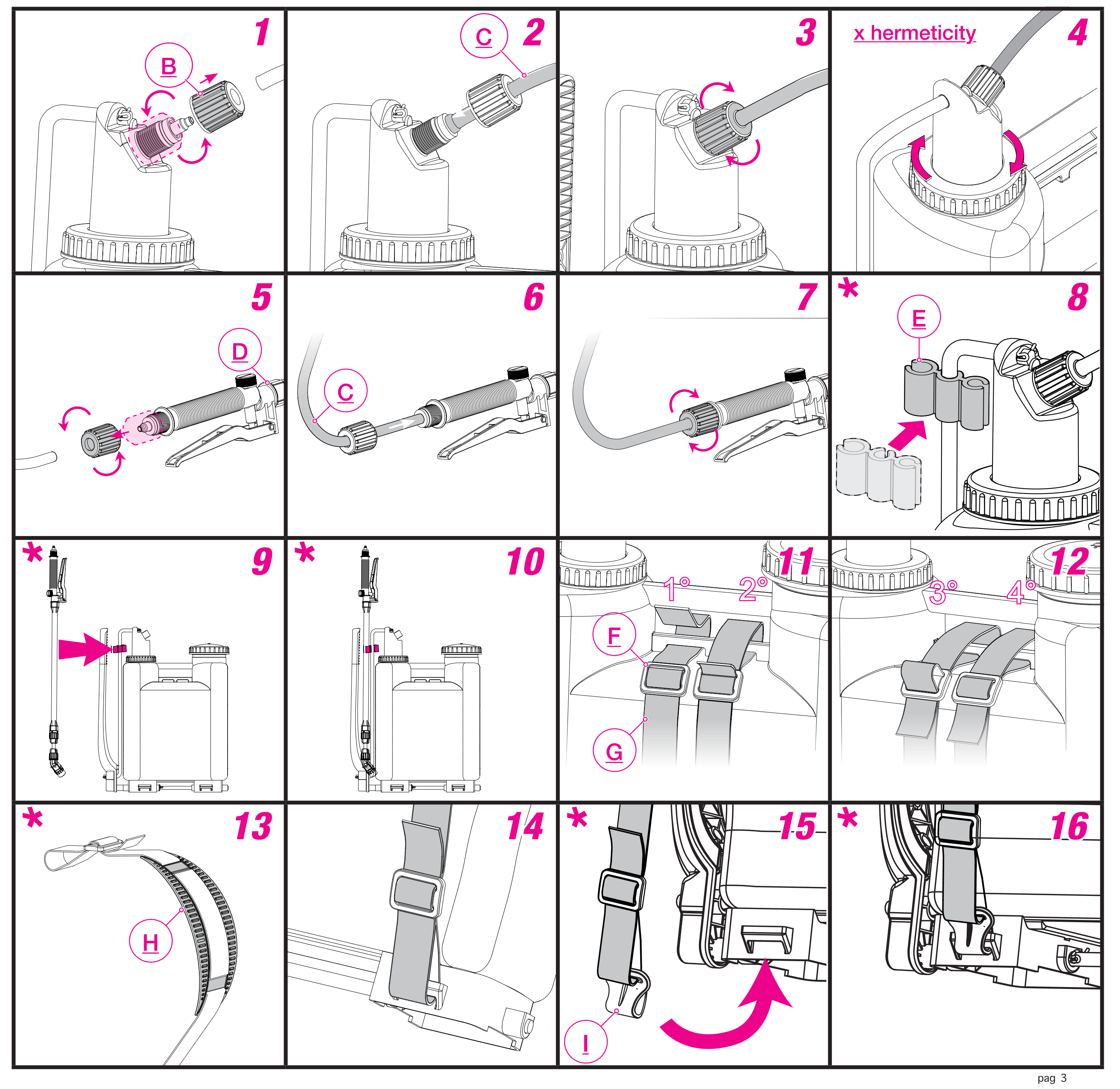

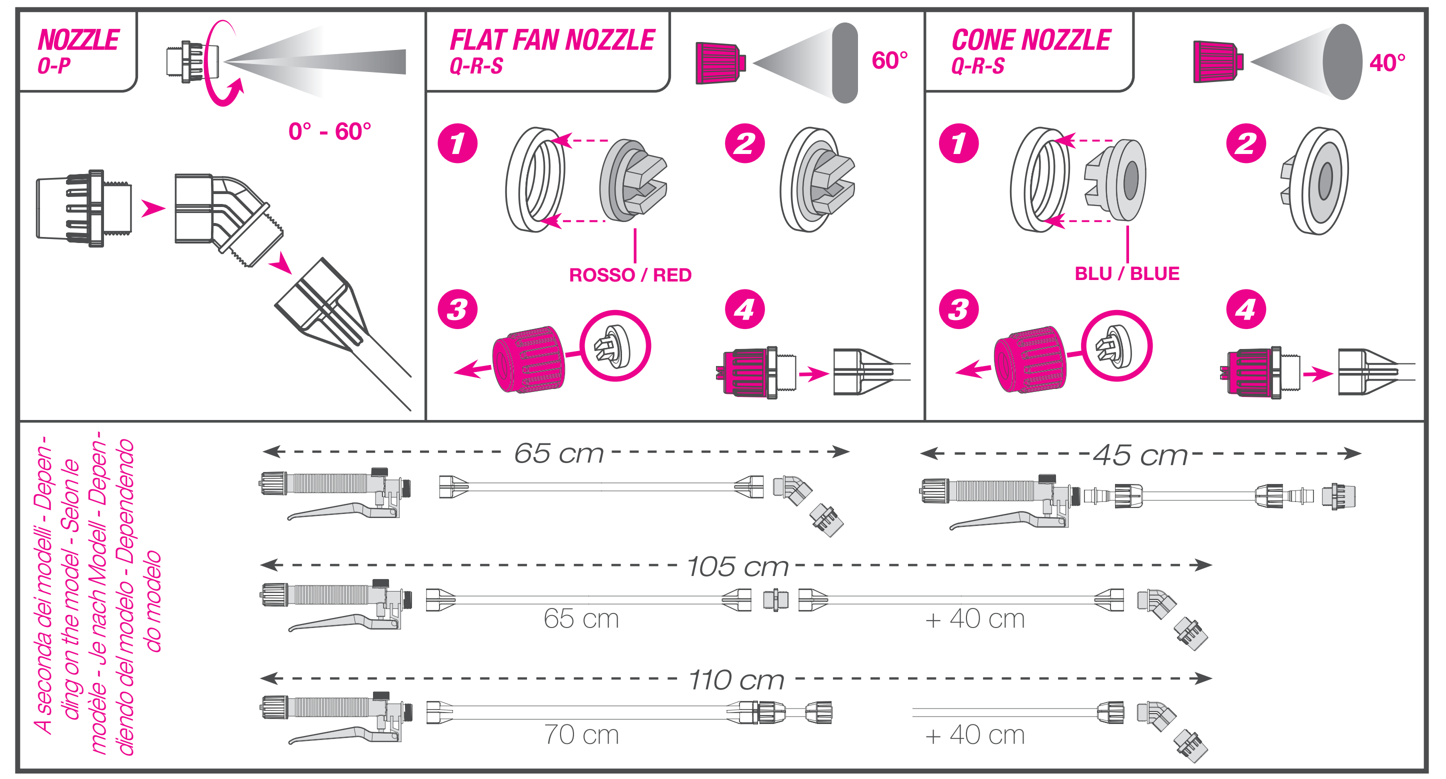

SPECIFICHE TECNICHE – TECHNICAL SPECIFICATIONS

Portata litri/minuto - Flow rate liters/minute

getti fissi fixed nozzles	piastrine diserbo herbicide plate		piastrine cono cone plate		triforco ottone 3-way brass (Ø 1,8)	biforco ottone 2-way brass (Ø 1,8)	diserbo ottone brass herbicide
Pressione Pressure (bar)	Rosso/Red 60°	Verde/Green 95°	Giallo/Yellow (Ø 0,8) 30°	Blu/Blue (Ø 1,2) 40°	cono/cone 100°	cono/cone 80°	110°
1	0,915	1,275	0,325	0,565	1,395	0,930	1,560

getti regolabili adjustable nozzles	plastica/resin (Ø 1,0)		ottone/brass (Ø 1,3)		maxi ottone /maxi brass (Ø 1,3)		triforco plastica 3-way resin (Ø 1.0)	
Pressione Pressure (bar)	cono/cone 60°	cono/cone 0°	cono/cone 60°	cono/cone 0°	cono/cone 80°	cono/cone 0°	cono/cone 60°	cono/cone 0°
1	0,375	0,495	0,285	0,965	0,330	1,050	0,630	1,160

For the product tipology details, please refer to the CE rating label on the tank

////////////////
YEAR:
TYPE:
DESCRIPTION:
SERIAL:
EMPTY MASS:
NOMINAL VOLUME LT:
CE

massa a vuoto / unladen weight		Litri Liters		residuo residual
pompante resina nyplen pump piston	pompante ottone brass pump piston	maximum capacity	net capacity	
2,9	3,1	11,60	11,00	≤0,25
3,1	3,4	13,00	12,35	≤0,25
3,1	3,3	14,15	13,00	≤0,25
3,1	3,3	14,25	13,50	≤0,25
3,2	3,4	15,50	14,75	≤0,25
3,2	3,4	17,95	16,00	≤0,25
3,4	3,6	20,25	19,00	≤0,25
3,4	3,6	22,00	21,00	≤0,25
3,4	3,6	22,89	21,00	≤0,25
3,7	-	17,50	16,00	≤0,25

Classificazione Mesh dei vari filtri in dotazione alle pompe – Mesh classification of the different filters supplied to the pumps

	filtro/filter	Mesh
	plastic filter Ø 100x45	11 (1,2x1,1)
	plastic filter Ø 15x80	13 (1x1,2)
	plastic filter Ø 120x45	11 (1,2x1,1)

USO – INSTRUCTIONS – MODE D'EMPLOI – GEBRAUCHSANWEISUNG USO – ИНСТРУКЦИИ – POUŽITÍ – UPORABA – KÄYTTÖ – ΟΔΗΓΙΕΣ ΧΡΗΣΗΣ – BRUK – UŻYTKOWANIE – INSTRUÇÕES – FOLOSIREA – NÁVOD NA POUŽITIE – NAVODILA ZA UPORABO KULLANIM – HASZNÁLAT – ПРИМЕНЕНИЕ – UPOTREBA – GEBRUIK

IT – Il presente libretto di istruzioni fa parte integrante dell'apparecchio. GB – The instruction book is an integral part of the sprayer.
FR – La notice d'entretien est une partie integrante de l'appareil. DE – Die vorliegende Gebrauchsanweisung gehört zum Gerät.
ES – El presente libro des instrucciones es parte integrante de la bomba.
BG – Настоящото упътване е допълваща част към апарата.
CZ – Daný návod použití je doplňující součástí přístroje. RS – Ovaj prirucnik je integralni deo prskalice.
FI – Tämä käyttöopas kuuluu olennaisena osana laitteen varustukseen. GR – Το παρόν φυλλάδιο οδηγιών αποτελεί αναπόσπαστο μέρος της συσκευής.
NO – Denne instruksjonshåndboken er en del av apparatet. PL – Niniejsza instrukcja użytkowania stanowi nierozdzielną część urządzenia.
PT – O presente manual de instruções é parte integrante do aparelho.
RO – Prezentul caiet de instrucţiuni face parte integrantă din aparat.
SK – Tento návod na použitie tvorí súčasť vybavenia prístroja. SI – Ta knjižica z navodili je sestavni del opreme aparata.
TR – Bu kullanım kılavuzu cihazın bütünleyici bir parçasıdır. HU – Ez a használati utasítás a berendezés szrves részét képezi.
RU – Настоящая инструкционная книжка является неотъемлемой частью аппарата.
HR – Ovaj priručnik je sastavni deo aparata.
NL – Deze gebruiksaanwijzing hoort bij het apparaat.

IT – La pompa è adatta a spruzzare soluzioni acquose non corrosive ne agressive; non impiegare perprodotti fitosanitari.
GB – The pump is suitable for spraying acqueous solutions which are neither corrosive nor aggressive; it is not suitable for use with plant protection products.
FR – La pompe est adaptée pour vaporiser des solutions aqueuses non corrosives ou agressives ; ne pas utiliser pour des produits phytosanitaires.

[...]

NL – Controleer de druk op de manometer.

IT – Regolare il getto ruotando la ghiera anteriore della lancia.
GB – Adjust the spray by turning the front ring nut of lance.
FR – Régler le jet en tournant la bahue antérieure de la lance.
DE – Den Strahl durch Drehen der Düsenkappe regeln.
ES – Regular el chorro girando el casquillo delantero de la lanza.
BG – Регулирайте струята чрез завъртане на предния пръстен на пръскача.
CZ – Regulujte proud tak, že otáčíte přední objímku stříkací trubky.
RS – Škropljenje regulirate tako da okrećete prednju prstenastu slavinu prskalice.
FI – Ruiskuta painamalla varren vipua (suodattimen reiät ø 0,9 mm).
GR – Ρυθμίστε τη ροή, περιστρέφοντας το ακροφύσιο της μάνικας.
NO – Reguler spruten ved å dreie den fremre låsemutteren på dysen.
PL – Regulować strumień obracając przednią nasadkę pierścieniową lancy.
PT – Regular o jato girando a rosca anterior da lança.
RO – Reglaţi jetul rotind ajutajul anterior al lăncii.
SK – Dávkovanie regulujte otočením vonkajšieho ochranného krúžku na prúdnici.
SI – Curek uravnavate z vrtenjem sprednjega obroča na brizgalki.
TR – Fışkırtmayı püskürtücünün ön demir çemberini(bileziği) döndürerek ayarlayın.
HU – Szabályozza a sugarat a fecskendőszáj első szorítójának forgatásával.
RU – Регулировать струю, поворачивая переднее зажимное кольцо распылителя.
HR – Regulišite prskanje okretanjem prednjeg prstenastog vijka na raspršivaču.
NL – Regel de straal door aan de voorste ring van de lans te draaien.

IT – Mantenere la pressione azionando l'asta.
GB – Maintain the pressure by operating the lever.
FR – Maintenir la pression en actionnant la tige.
DE – Den Druck durch Betätigung des Pumpenhebels regulieren.
ES – Mantener la presión accionando la palanca.
BG – Поддържайте налягане с лоста.
CZ – Udržujte tlak zapojením tyče.
RS – Pritisak ćete zadržati tako da aktivirate polugu.
FI – Pidä paine tasaisena käyttövivun avulla.
GR – Διατηρείτε την πίεση υψηλή, ανεβοκατεβάζοντας το μοχλό.
NO – Oppretthold trykket med bruk av spaken.

[...]

HR – Pre odlaganja raspršivača veoma je važno sledeće:
• smestite zatvoren raspršivač u njegovo ležište;
• uverite se da je zaklopac dobro zatvoren;
• smestite raspršivač na vodoravnu površinu.
NL – **Voordat u het apparaat neerlegt:**
• Plaats de dichte lans in de speciale lanshouder;
• Controleer of u de dop goed dichtgedaan heeft;
• Leg het apparaat op een vlakke en gelijkmatige ondergrond.

IT – Utilizzi impropri o manomissioni declinano il produttore da ogni responsabilità.
GB – Incorrect use or tampering relieves the manufacturer of any liability.
FR – Toute utilisation ou manipulation incorrecte dégage le fabricant de toute responsabilité.
DE – Bei unsachgemäßem Gebrauch und Veränderungen gleich welcher Art übernimmt der Hersteller keine Haftung!
ES – El uso impropio o la manipulación eximen al fabricante de toda responsabilidad.
BG – Неправилна употреба и промени на апарата освобождават производителя от отговорност.
CZ – Nevhodná manipulace a poškození přístroje zbavuje výrobce jakékoliv zodpovědnosti.
RS – Nepravilna upotreba ili preinačenje aparata otklanjaju bilo koju odgovornost proizvođača.
FI – Valmistaja ei vastaa mistään virheellisestä käytöstä tai laitteen ominaisuuksien muuttamisesta aiheutuneesta vahingosta.
GR – Ο Κατασκευαστής απαλλάσσεται από κάθε ευθύνη, σε περίπτωση ανάρμοστης χρήσης ή μετατροπών του εργαλείου.
NO – Feil bruk eller endringer hever produsenten fra ethvert ansvar.
PL – Użytkowania niewłaściwe lub naruszenia zwalniają producenta od wszelkiej odpowiedzialności.
PT – Empregos impróprios ou modificações eximem o produtor de qualquer responsabilidade.
RO – Utilizări necorespunzătoare sau violări ale aparatului îl declină pe producător de orice răspundere.
SK – Nevhodné použitie alebo mechanické poškodenie zbavuje výrobcu akejkoľvek zodpovednosti.
SI – Neustrezna uporaba ali nepoštevanje navodil proizvajalca odvezujeta vsakršne odgovornosti.
TR – Cihazın yanlış kullanımı durumunda üretici her türlü sorumluluktan muaftır.
HU – Rendellenes használat vagy rongálás esetén a gyártó mentesül minden felelősség alól.
RU – При неправильном применении или повреждении производитель снимает с себя какую-либо ответственность.
HR – Nepravilno korištenje aparata ili preopterećenje istog oslobađa proizvođača bilo kakve odgovornosti.
NL – In geval van verkeerd gebruik en veranderingen van welke aard dan ook kan de fabrikant op geen enkele wijze aansprakelijk gesteld worden.

IT – Durante il trasporto tenere lo sprayer verticale utilizzando l'apposita maniglia
GB – Use the handle to keep the sprayer upright during transportation.
FR – FR – Pendant le transport, maintenez le pulvérisateur en position verticale en utilisant la poignée prévue à cet effet.
DE – Während des Transports den Sprayer mittels entsprechendem Griff in senkrechter Position halten.

[...]

PT – Terminado o emprego da bomba, enxaguar o recipiente e fazê-la funcionar com água limpa até descarregar completamente o recipiente e o bombeador.
RO – După folosirea pompei cl ătiţi contenitorul, după aceea lăsaţi apă curată şi pompaţi pînă cînd contenitorul şi pompantul rămîne curat.
SK – Po ukončení použitia pumpy vypláchnite dobre nádrž a potom použite pumpu naplnenú čistou vodou až do úplného vyprázdnenia nádrže a pumpovacej tyče.
SI – Po uporabi splaknite rezervoar škropilnice; potem ponovite postopek škropljenja s čisto vodo, dokler ne bosta rezervoar in bat popolnoma prazna.
TR – Pompayı kullanmayı bitirdikten sonra kabı çalkalayın, sonra hem kabı hem de pompa pistonunun bulunduğu üniteyi tamamen boşaltana kadar pompayı temiz su ile çalıştırın.
HU – A szivattyu hasznàlata utàn a tartàlyt öblintsék ki, aztàn engedjenek bele tiszta vizet és ezzel szivattyuzzanak addig amig a tartàlyból és a szóróból a viz teljesen eltàvolodik.
RU – По окончании работы, ополоснуть бак насоса, наполнить его чистой водой и вновь привести в действие, продолжая до тех пор, пока полностью не опорожнятся бак и нагнетатель.
HR – Posle korištenja dobro operite posudu i ponovno aktivirajte raspršivač ali ovaj puta sa čistom vodom kako biste bili sigurni da ste ga dobro očistili.
NL – Na gebruik van de spuit moet u de sproeimiddeltank goed schoonspoelen en de spuit net zolang met schoon water in werking stellen totdat zowel de tank als de drukpomp helemaal leeg zijn.

MANUTENZIONE – MAINTENANCE – ENTRETIEN – WARTUNG MANUTENCIÒN – ПОДДРЪЖКА ÚDRŽBA – ODRŽAVANJE HUOLTO – ΣΥΝΤΗΡΗΣΗ – VEDLIKEHOLD – KONSERWACJA MANUTENÇÃO – ÎNTREŢINEREA – ÚDRŽBA VZDRŽEVANJE – BAKIM – KARBANTARTÁS ОБСЛУЖИВАНИЕ – ODRŽAVANJE – ONDERHOUD

IT – Almeno una volta all'anno, pulire a fondo l'intera pompa, reingrassare o lubrificare tutte le parti mobili e sostituire le guarnizioni eventualmente danneggiate utilizzando ricambi originali.
GB – At least once a year clean pump thoroughly, re-grease or lubricate all moving parts and replace damaged gaskets, using original parts.
FR – Au moins une fois par an, nettoyer bien le pulvérisateur, re-

[...]

AVVERTENZE – IMPORTANT INFORMATION – AVERTISSEMENT ANWEISUNGEN – ADVERTENCIAS – ИНСТРУКЦИИ UPOZORNĚNÍ NAPOMENE – OHJEET – ΣΗΜΑΝΤΙΚΕΣ ΟΔΗΓΙΕΣ ADVARSLER – OSTRZEŻENIA ADVERTÊNCIAS – AVERTISMENTE UPOZORNENIA – OPOZORILA – UYARILAR – FIGYELMEZTETÉS ПРЕДУПРЕЖДЕНИЯ – UPOZORENJE – AANWIJZINGEN

[...]